1 Allée des Bouleaux -F-95110 SANNOIS
+33 (0)1 39 98 55 00
info@restagraf.com

AGRAFE DE PANNEAU Ø 8,2 mm

Code article	Nb de références	Nb de pièces	Conditionnement
11527	1	8	SACHET

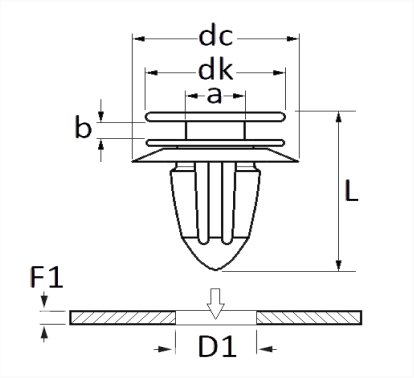

Informations techniques	
dk	13 mm
dc	20 mm
b	3 mm
a	4.5 mm
L	17 mm
D1	8.2 mm
F1	0.7 → 5 mm

Matières
POLYAMIDE 66

Correspondances constructeurs*			
CITROËN - PEUGEOT	811024	RENAULT	7482543490

Correspondances constructeurs*	
VOLVO	7482543490

* Informations non contractuelles données à titre indicatif