1 Allée des Bouleaux -F-95110 SANNOIS
+33 (0)1 39 98 55 00
info@restagraf.com

CLIP TUBULAIRE MÉTALLO-PLASTIQUE Ø 16 mm GOUSSET DE PORTE



Code article	Nb de références	Nb de pièces	Conditionnement
11480	1	6	SACHET

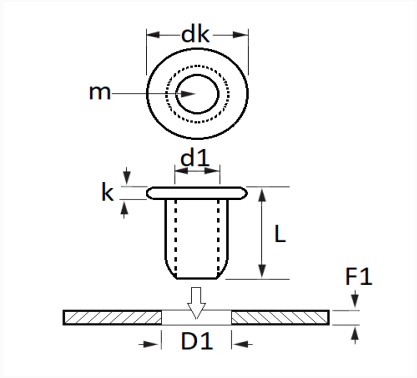

Informations techniques	
dk	22 mm
k	3 mm
L	8.5 mm
d1	10 mm
m	Axe Ø 14 mm
D1	16 mm
F1	0.7 → 1.7 mm

Matières
TPE-ACIER

Correspondances constructeurs*			
SEAT	6Q0837975	SKODA	6Q0837975

Correspondances constructeurs*	
VOLKSWAGEN	6Q0837975

* Informations non contractuelles données à titre indicatif