Restagraf
1 Allée des Bouleaux -F-95110 SANNOIS
+33 (0)1 39 98 55 00
info@restagraf.com

RIVET ALU TÊTE LARGE Ø 4,8 X 10,8 mm CARROSSERIE



Code article	Nb de références	Nb de pièces	Conditionnement
11430	1	20	SACHET

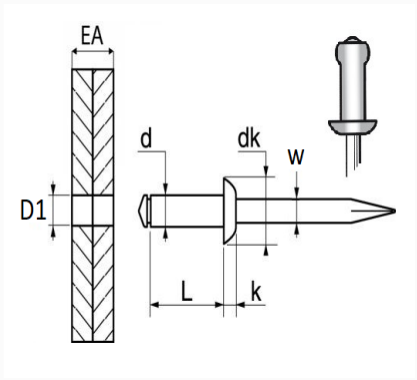

Informations techniques	
d	4.8 mm
L	10.8 mm
dk	16 mm
k	2 mm
w	2.9 mm
EA	0 → 6.4 mm
D1	5 mm

Matières
CORPS ALU / TIGE ACIER

Correspondances constructeurs*			
RENAULT	7705096011	RENAULT	8200962613

* Informations non contractuelles données à titre indicatif