1 Allée des Bouleaux -F-95110 SANNOIS
+33 (0)1 39 98 55 00
info@restagraf.com

RIVET EXPANSÉ TÊTE LARGE Ø 4,8 X 19,8 mm



Code article	Nb de références	Nb de pièces	Conditionnement
11421	1	30	SACHET
42659	1	100	BOÎTE
228450	1	4	BLISTER

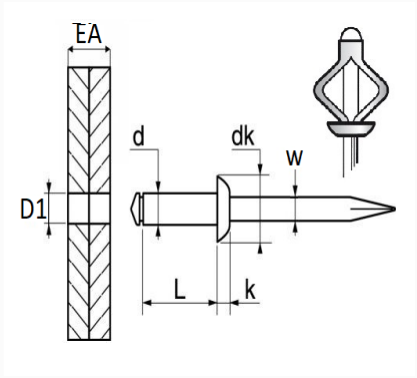

Informations techniques	
d	4.8 mm
L	19.8 mm
dk	12 mm
k	1.9 mm
w	2.64 mm
EA	3 → 9.5 mm
D1	5 → 5.2 mm

Matières
ALUMINIUM

Correspondances constructeurs*	
RENAULT	7701054372

* Informations non contractuelles données à titre indicatif