Restagraf
1 Allée des Bouleaux -F-95110 SANNOIS
+33 (0)1 39 98 55 00
info@restagraf.com

AGRAFE DE PANNEAU Ø 7,5 → 8 mm GRILLE DE BAIE D'AUVENT



Code article	Nb de références	Nb de pièces	Conditionnement
11389	1	8	SACHET

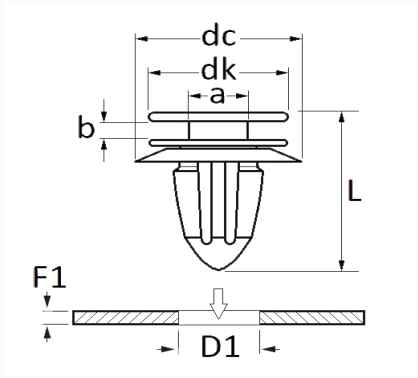

Informations techniques	
dk	10 mm
dc	18 mm
b	3.5 mm
a	4 mm
L	16 mm
D1	7.5 → 8 mm
F1	2 → 3 mm

Matières
POLYACETAL COPOLYMERE

Correspondances constructeurs*	
RENAULT	7701056217

* Informations non contractuelles données à titre indicatif