1 Allée des Bouleaux -F-95110 SANNOIS
+33 (0)1 39 98 55 00
info@restagraf.com

AGRAFE DE MOULURE DE CAPOT Ø 7 → 7,7 mm



Code article	Nb de références	Nb de pièces	Conditionnement
11377	1	12	SACHET

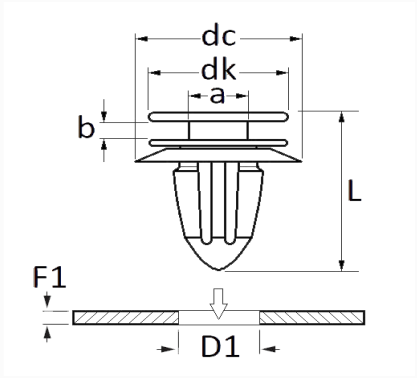

Informations techniques	
dk	14 mm
dc	14 mm
b	2 mm
a	5 mm
L	14.7 mm
D1	7 → 7.7 mm
F1	0.5 → 0.8 mm

Matières
POLYACETAL COPOLYMERE

Correspondances constructeurs*	
SEAT	6L6853575A

* Informations non contractuelles données à titre indicatif