1 Allée des Bouleaux -F-95110 SANNOIS
+33 (0)1 39 98 55 00
info@restagraf.com

AGRAFE DE PANNEAU Ø 8,2 mm GARNITURE DE PORTE



Code article	Nb de références	Nb de pièces	Conditionnement
11264	1	10	SACHET
228094	1	4	BLISTER

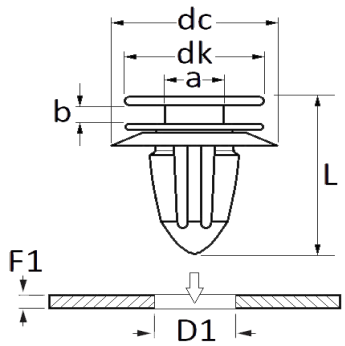

Informations techniques	
dk	16 mm
dc	18 mm
b	1.6 mm
a	4 mm
L	27.8 mm
D1	8.2 mm
F1	0.7 → 1.4 mm

Matières
POLYACETAL ET ELASTOMERE

Correspondances constructeurs*	
FORD N° Technique	W709004S300

* Informations non contractuelles données à titre indicatif