Restagraf
1 Allée des Bouleaux -F-95110 SANNOIS
+33 (0)1 39 98 55 00
info@restagraf.com

RIVET PLASTIQUE Ø 6 → 6,5 mm CARTER D'AILE / PARE-BOUE



Code article	Nb de références	Nb de pièces	Conditionnement
11125	1	15	SACHET

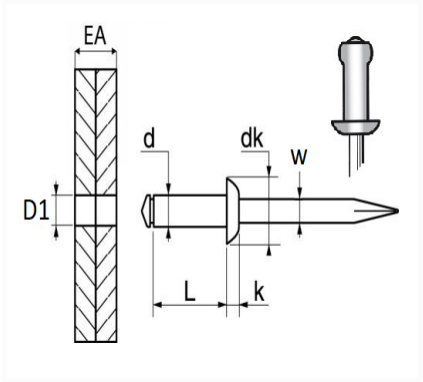

Informations techniques	
d	5.9 mm
L	8 mm
dk	13 mm
k	1.6 mm
w	3.45 mm
EA	2 → 2.5 mm
D1	6 → 6.5 mm

Matières
POLYAMIDE 66

Correspondances constructeurs*			
B.M.W	51211916976	VOLKSWAGEN	N90813101

* Informations non contractuelles données à titre indicatif