1 Allée des Bouleaux -F-95110 SANNOIS
+33 (0)1 39 98 55 00
info@restagraf.com

LANIÈRE 270 X 4,6 mm

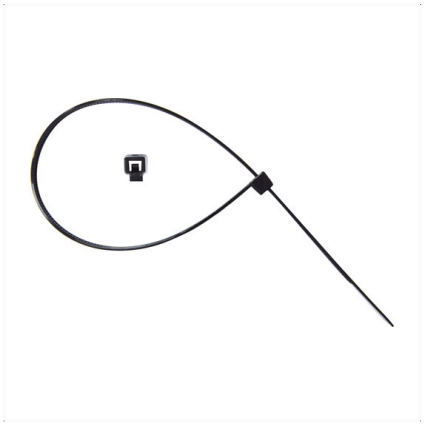

Code article	Nb de références	Nb de pièces	Conditionnement
599	1	40	SACHET
2048	1	200	SACHET
200599	1	40	TUBE
220599	1	10	BLISTER

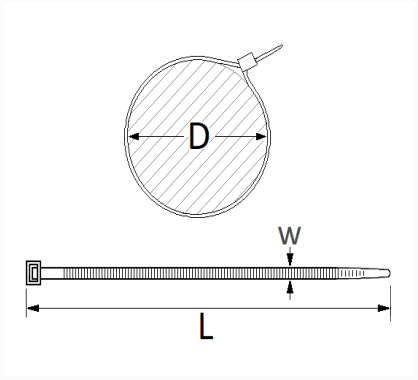

Informations techniques	
L	270 mm
W	4.6 mm
D	5 → 73 mm

Matières
POLYAMIDE 6

Correspondances constructeurs*			
CITROËN - PEUGEOT	698028	CITROËN - PEUGEOT	698046

Correspondances constructeurs*			
OPEL (GM) N° Catalogue	1288900	OPEL (GM) N° de Pièce	90039907
RENAULT	7703085037		

* Informations non contractuelles données à titre indicatif