1 Allée des Bouleaux -F-95110 SANNOIS
+33 (0)1 39 98 55 00
info@restagraf.com

VIS À TÔLE TÊTE HEXAGONALE AVEC RONDELLE Ø 5,5 X 19 mm DIN 7976 BOUCLIER



Code article	Nb de références	Nb de pièces	Conditionnement
11023	1	35	SACHET

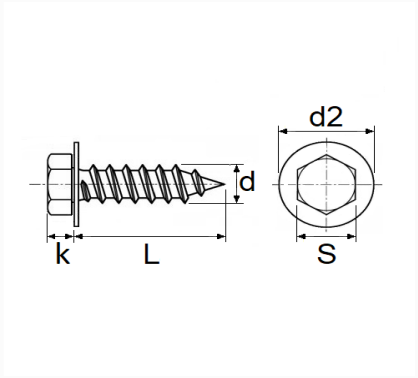

Informations techniques	
s	8 mm
k	4 mm
d2	15 mm
L	19 mm
d	5.5 mm

Correspondances constructeurs*			
OPEL (GM) N° Catalogue	2022206	OPEL (GM) N° de Pièce	11069615

* Informations non contractuelles données à titre indicatif