1 Allée des Bouleaux -F-95110 SANNOIS
+33 (0)1 39 98 55 00
info@restagraf.com

CLIP ÉCROU À PINCER Ø 4,8 mm

Code article	Nb de références	Nb de pièces	Conditionnement
11011	1	25	SACHET

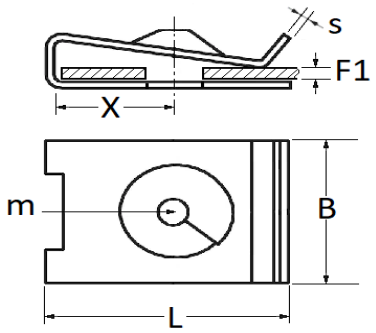

Informations techniques	
L	24.7 mm
B	14.5 mm
X	12.7 mm
s	0.7 mm
F1	1.5 → 2.3 mm
m	Vis à Tôle Ø 4.8 mm

Matières
ACIER

Correspondances constructeurs*			
MERCEDES-BENZ	A0009947645	OPEL (GM) N° Catalogue	2072154

Correspondances constructeurs*	
OPEL (GM) N° de Pièce	11091811

* Informations non contractuelles données à titre indicatif