Restagraf
1 Allée des Bouleaux -F-95110 SANNOIS
+33 (0)1 39 98 55 00
info@restagraf.com

AGRAFE DE MOULURE Ø 8,4 mm ÉLARGISSEUR D'AILE



Code article	Nb de références	Nb de pièces	Conditionnement
10815	1	8	SACHET

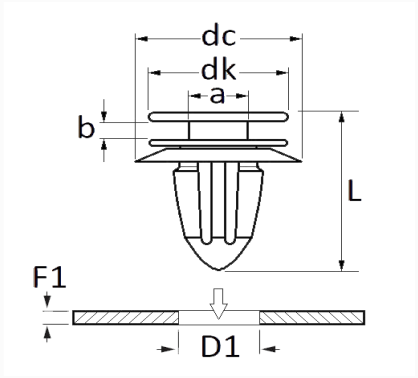

Informations techniques	
dk	13.2 mm
dc	20.5 mm
b	2.7 mm
a	4.9 mm
L	18.5 mm
D1	8.4 mm
F1	0.8 mm

Matières
POLYACETAL COPOLYMERE

Correspondances constructeurs*			
FORD Finis	1038008	FORD N° Technique	W704309S300

* Informations non contractuelles données à titre indicatif