Restagraf
1 Allée des Bouleaux -F-95110 SANNOIS
+33 (0)1 39 98 55 00
info@restagraf.com

RIVET PLASTIQUE Ø 8 mm CARTER D'AILE / PARE-BOUE



Code article	Nb de références	Nb de pièces	Conditionnement
10735	1	10	SACHET
42642	1	100	BOÎTE
228163	1	4	BLISTER

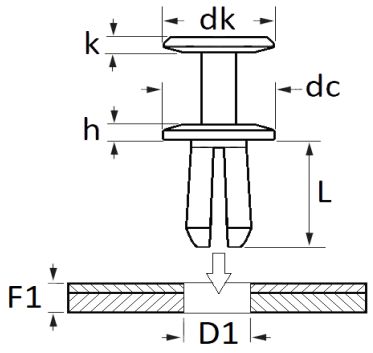

Informations techniques	
dk	15 mm
k	4 mm
dc	20 mm
h	2 mm
L	14 mm
D1	8 mm
F1	5 mm

Matières
POLYAMIDE 6

Correspondances constructeurs*			
CITROËN - PEUGEOT	6991X7	RENAULT SAMSUNG MOTORS	337910

* Informations non contractuelles données à titre indicatif