1 Allée des Bouleaux -F-95110 SANNOIS
+33 (0)1 39 98 55 00
info@restagraf.com

OBTURATEUR Ø 19,5 mm



Code article	Nb de références	Nb de pièces	Conditionnement
10672	1	8	SACHET

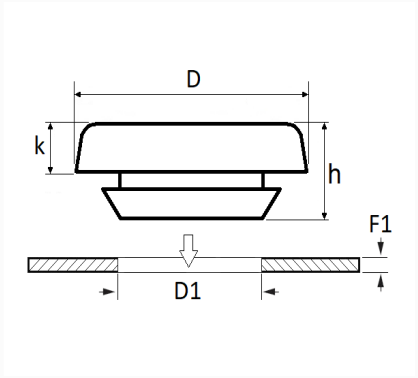

Informations techniques	
D	27 mm
k	2.4 mm
h	5.7 mm
D1	19.5 mm
F1	0.7 → 1.5 mm

Matières
POLYPROPYLENE+EPDM

Correspondances constructeurs*			
AUDI	191971908B	SEAT	191971908B

Correspondances constructeurs*			
SKODA	191971908B	VOLKSWAGEN	191971908B
VOLKSWAGEN	1H0877294		

* Informations non contractuelles données à titre indicatif