1 Allée des Bouleaux -F-95110 SANNOIS
+33 (0)1 39 98 55 00
info@restagraf.com

OBTURATEUR Ø 27 mm



Code article	Nb de références	Nb de pièces	Conditionnement
10636	1	6	SACHET

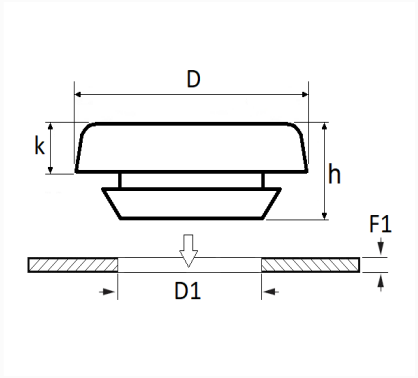

Informations techniques	
D	35 mm
k	2.4 mm
h	5.3 mm
D1	27 mm
F1	0.7 → 1.2 mm

Matières
POLYPROPYLENE+EPDM

Correspondances constructeurs*			
AUDI	191971928	SEAT	191971928

Correspondances constructeurs*	
VOLKSWAGEN	191971928

* Informations non contractuelles données à titre indicatif