Restagraf
1 Allée des Bouleaux -F-95110 SANNOIS
+33 (0)1 39 98 55 00
info@restagraf.com

AGRAFE DE PANNEAU Ø 8,2 mm GARNITURE HAYON



Code article	Nb de références	Nb de pièces	Conditionnement
10455	1	15	SACHET
42685	1	100	BOÎTE

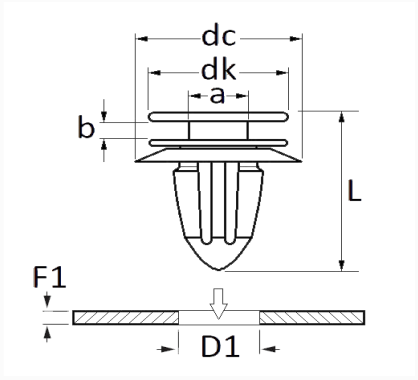

Informations techniques	
dk	13 mm
dc	18 mm
b	1.5 mm
a	4.5 mm
L	15.6 mm
D1	8.2 mm
F1	0.7 → 1 mm

Matières
POLYACETAL COPOLYMERE

Correspondances constructeurs*	
CITROËN - PEUGEOT	6991T3

* Informations non contractuelles données à titre indicatif