Restagraf
1 Allée des Bouleaux -F-95110 SANNOIS
+33 (0)1 39 98 55 00
info@restagraf.com

AGRAFE DE PANNEAU Ø 8,2 mm



Code article	Nb de références	Nb de pièces	Conditionnement
10435	1	25	SACHET
42609	1	100	BOÎTE
225013	1	8	BLISTER

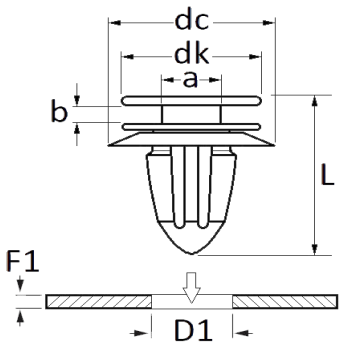

Informations techniques	
dk	13 mm
dc	20 mm
b	2.7 mm
a	4.5 mm
L	19 mm
D1	8.2 mm
F1	0.62 → 1.47 mm

Matières
POLYACETAL COPOLYMERE

Correspondances constructeurs*			
AUDI	8E9867299	CITROËN - PEUGEOT	6991S6

Correspondances constructeurs*			
FORD N° Technique	W712831S300	RENAULT	7701048396
RENAULT	7701056846	RENAULT	7703077468
SEAT	8E9867299	VOLVO	30648141

* Informations non contractuelles données à titre indicatif