1 Allée des Bouleaux -F-95110 SANNOIS
+33 (0)1 39 98 55 00
info@restagraf.com

RIVET ALU TÊTE LARGE Ø 3,2 X 10 mm HAUT-PARLEUR

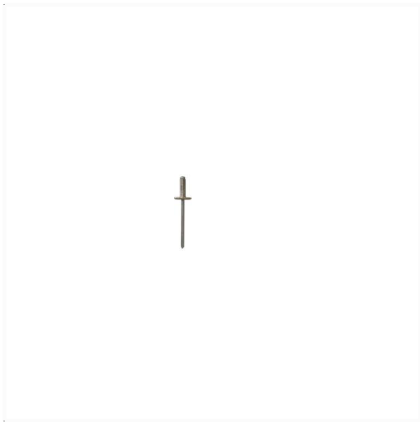

Code article	Nb de références	Nb de pièces	Conditionnement
10375	1	20	SACHET

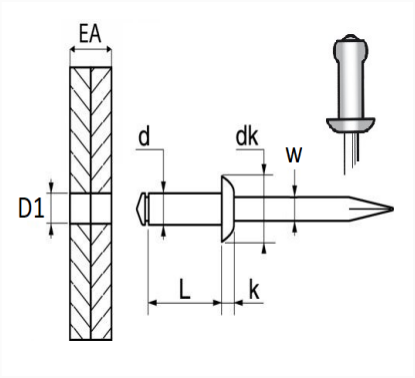

Informations techniques	
d	3.2 mm
L	10 mm
dk	9.5 mm
k	1.2 mm
w	1.78 mm
EA	4 → 7 mm
D1	3.3 mm

Matières
CORPS ALU / TIGE ACIER

Correspondances constructeurs*	
CITROËN - PEUGEOT	6973A2

* Informations non contractuelles données à titre indicatif