Restagraf
1 Allée des Bouleaux -F-95110 SANNOIS
+33 (0)1 39 98 55 00
info@restagraf.com

AGRAFE DE PANNEAU Ø 8 → 8,2 mm GARNITURE DE PORTE ET HAYON



Code article	Nb de références	Nb de pièces	Conditionnement
10347	1	10	SACHET

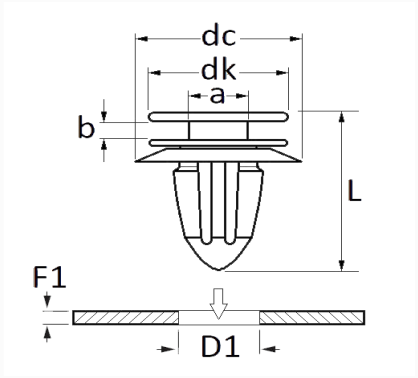

Informations techniques	
dk	13 mm
dc	17.5 mm
b	3 mm
a	6 mm
L	21 mm
D1	8 → 8.2 mm
F1	0.7 → 1.2 mm

Matières
POLYACETAL COPOLYMERE

Correspondances constructeurs*			
FORD Finis	1008068	FORD N° Technique	95VWA310A46DB

Correspondances constructeurs*	
VOLKSWAGEN	7M0867299K

* Informations non contractuelles données à titre indicatif