Restagraf
1 Allée des Bouleaux -F-95110 SANNOIS
+33 (0)1 39 98 55 00
info@restagraf.com

AGRAFE DE PANNEAU Ø 8,2 mm GARNITURE DE PORTE



Code article	Nb de références	Nb de pièces	Conditionnement
10334	1	8	SACHET

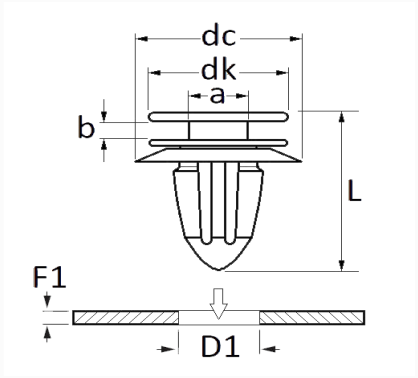

Informations techniques	
dk	13.2 mm
dc	18.5 mm
b	2.7 mm
a	5.5 mm
L	21.5 mm
D1	8.2 mm
F1	0.7 → 1 mm

Matières
POLYACETAL COPOLYMERE

Correspondances constructeurs*			
FORD Finis	1020732	FORD N° Technique	W704402S300

Correspondances constructeurs*			
SUBSTITUABLE À FORD	6176723	SUBSTITUABLE À IVECO	500326189
SUBSTITUABLE À PEUGEOT	E865682S		

* Informations non contractuelles données à titre indicatif