Restagraf
1 Allée des Bouleaux -F-95110 SANNOIS
+33 (0)1 39 98 55 00
info@restagraf.com

AGRAFE DE PANNEAU Ø 10,2 mm GARNITURE DE PORTE



Code article	Nb de références	Nb de pièces	Conditionnement
10302	1	6	SACHET
225007	1	4	BLISTER

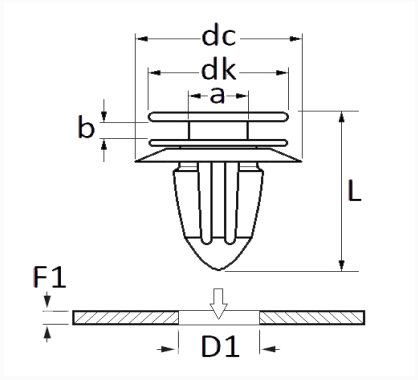

Informations techniques	
dk	22 mm
dc	22 mm
b	1.9 mm
a	4.3 mm
L	22 mm
D1	10.2 mm
F1	0.7 → 1 mm

Matières
POLYACETAL COPOLYMERE

Correspondances constructeurs*			
MERCEDES-BENZ	A0119884678	VOLKSWAGEN	3B0868243

* Informations non contractuelles données à titre indicatif