1 Allée des Bouleaux -F-95110 SANNOIS
+33 (0)1 39 98 55 00
info@restagraf.com

# RIVET PLASTIQUE Ø 8,2 mm BOUCLIER



| Code article | Nb de références | Nb de pièces | Conditionnement |
|---|---|---|---|
| 10185 | 1 | 6 | SACHET |
| 42637 | 1 | 100 | BOÎTE |

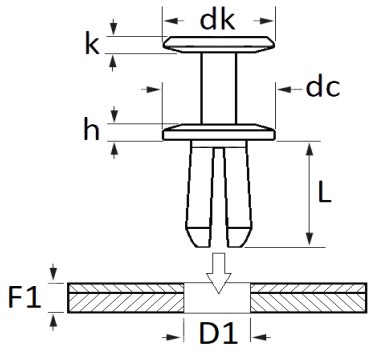


| Informations techniques | |
|---|---|
| dk | 16 mm |
| k | 1.3 mm |
| dc | 20 mm |
| h | 1.3 mm |
| L | 15 mm |
| D1 | 8.2 mm |
| F1 | 4.5 → 7 mm |
| | |
| | |
| | |

| Matières |
|---|
| POLYÉTHYLENE HAUTE DENSITÉE |

| Correspondances constructeurs* | |
|---|---|
| RENAULT | 7703072345 |

* Informations non contractuelles données à titre indicatif