1 Allée des Bouleaux -F-95110 SANNOIS
+33 (0)1 39 98 55 00
info@restagraf.com

RONDELLE PLATE Ø nominal 4 X 8



Code article	Nb de références	Nb de pièces	Conditionnement
578	1	100	SACHET

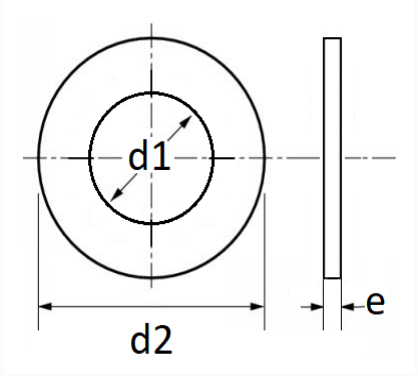

Informations techniques	
d1	4.3 mm
d2	8 mm
e	0.8 mm

Matières
ACIER

Correspondances constructeurs*	
CITROËN - PEUGEOT	694602

* Informations non contractuelles données à titre indicatif