1 Allée des Bouleaux -F-95110 SANNOIS
+33 (0)1 39 98 55 00
info@restagraf.com

AGRAFE DE GARNISSAGE Ø 8,2 mm GARNITURE DE PORTE

Code article	Nb de références	Nb de pièces	Conditionnement
10017	2	20	SACHET

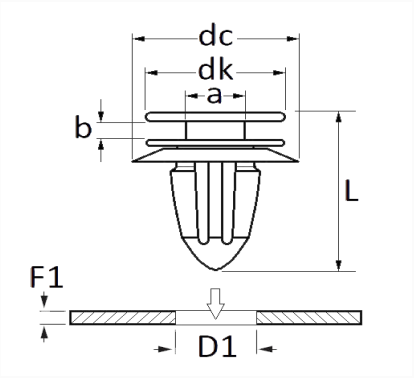

Informations techniques	
dk	14.2 mm
dc	14.2 mm
b	3.8 mm
a	8 mm
L	20 mm
D1	8.2 mm
F1	1.2 mm

Matières
POLYACETAL COPOLYMERE

Correspondances constructeurs*			
NISSAN	0155300QAZ	RENAULT	7703077434

* Informations non contractuelles données à titre indicatif