Restagraf
1 Allée des Bouleaux -F-95110 SANNOIS
+33 (0)1 39 98 55 00
info@restagraf.com

AGRAFE DE PANNEAU Ø 8,2 mm GARNITURE DE PORTE ET HAYON



Code article	Nb de références	Nb de pièces	Conditionnement
9931	1	12	SACHET
42679	1	100	BOÎTE

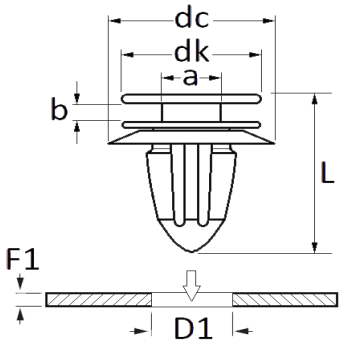

Informations techniques	
dk	16 mm
dc	16.4 mm
b	2.9 mm
a	4.6 mm
L	20 mm
D1	8.2 mm
F1	0.6 → 0.8 mm

Matières
POLYACETAL COPOLYMERE

Correspondances constructeurs*			
CITROËN - PEUGEOT	696639	CITROËN - PEUGEOT	6991E8

* Informations non contractuelles données à titre indicatif