1 Allée des Bouleaux -F-95110 SANNOIS
+33 (0)1 39 98 55 00
info@restagraf.com

CLIP TUBULAIRE MÉTALLO-PLASTIQUE Ø 8 mm GOUSSET DE PORTE



Code article	Nb de références	Nb de pièces	Conditionnement
9920	1	8	SACHET

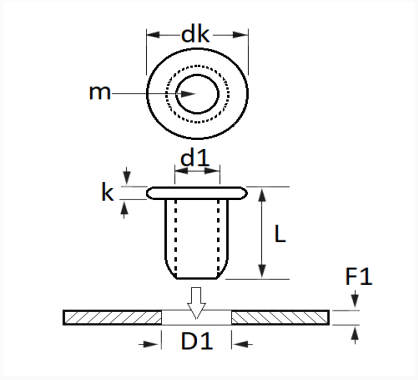

Informations techniques	
dk	17 mm
k	2.3 mm
L	10 mm
d1	7.5 mm
m	Axe Ø 8 mm
D1	10 mm
F1	0.7 mm

Matières
POLY-ELASTOMERE

Correspondances constructeurs*			
CUPRA	5M0837975	SEAT	5M0837975

Correspondances constructeurs*			
SKODA	5M0837975	VOLKSWAGEN	1H0837975
VOLKSWAGEN	5M0837975	VOLKSWAGEN	865853231A

* Informations non contractuelles données à titre indicatif