Restagraf
1 Allée des Bouleaux -F-95110 SANNOIS
+33 (0)1 39 98 55 00
info@restagraf.com

AGRAFE SUPPORT DE CONNECTEUR 6,2 X 12,2 mm

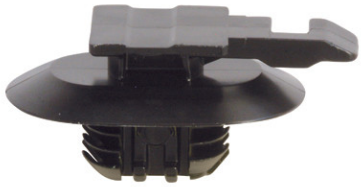

Code article	Nb de références	Nb de pièces	Conditionnement
9506	1	10	SACHET

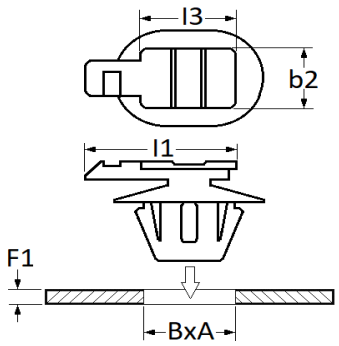

Informations techniques	
l1	23.3 mm
b2	10.2 mm
l3	11.9 mm
B	6.2 mm
A	12.2 mm
F1	0.7 → 4 mm

Matières
POLYAMIDE 66

Correspondances constructeurs*			
ALTERNATIVE À PEUGEOT	6555N7	ALTERNATIVE À RENAULT	8200222830

Correspondances constructeurs*			
CITROËN - PEUGEOT	1610695980	CITROËN - PEUGEOT	6999C2
CITROËN - PEUGEOT	9808775480	DS AUTOMOBILES	9808775480
OPEL (GM) N° de Pièce	3642128	OPEL (Stellantis)	9808775480
RENAULT	8200927914		

* Informations non contractuelles données à titre indicatif