1 Allée des Bouleaux -F-95110 SANNOIS
+33 (0)1 39 98 55 00
info@restagraf.com

RONDELLE GROWER Ø 6 mm NFE 25-515



Code article	Nb de références	Nb de pièces	Conditionnement
571	1	45	SACHET

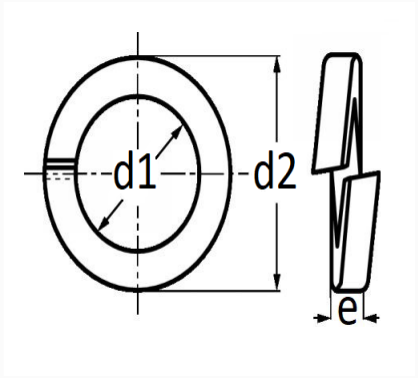

Informations techniques	
d1	6.5 mm
d2	10.6 mm
e	2 mm

Matières
ACIER

Correspondances constructeurs*			
CITROËN - PEUGEOT	695304	RENAULT	7701069194

Correspondances constructeurs*	
RENAULT	7703055007

* Informations non contractuelles données à titre indicatif