1 Allée des Bouleaux -F-95110 SANNOIS
+33 (0)1 39 98 55 00
info@restagraf.com

# AGRAFE À ENRUBANNER Ø 6,7 mm FIXATION FAISCEAU DE CÂBLAGE



| Code article | Nb de références | Nb de pièces | Conditionnement |
|---|---|---|---|
| 9227 | 1 | 8 | SACHET |

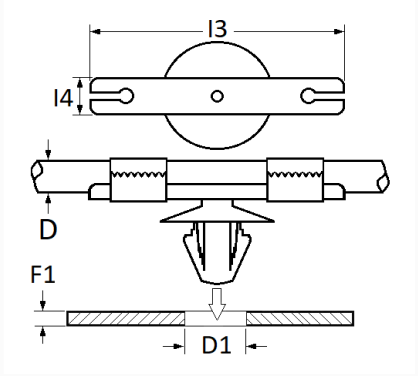


| Informations techniques | |
|---|---|
| I3 | 50.2 mm |
| I4 | 10 mm |
| D1 | 6.7 mm |
| F1 | 0.7 → 2 mm |

| Matières |
|---|
| POLYACETAL COPOLYMERE |

| Correspondances constructeurs* | | | |
|---|---|---|---|
| CITROËN - PEUGEOT | 6992N3 | OPEL (GM) N° Catalogue | 6288628 |

| Correspondances constructeurs* | | | |
|---|---|---|---|
| OPEL (GM) N° de Pièce | 90414677 | RENAULT | 7703079340 |
| SUBSTITUABLE À CITROËN | 6545Z2 | SUBSTITUABLE À OPEL | 6545Z2 |
| SUBSTITUABLE À PEUGEOT | 6545Z2 | VOLKSWAGEN | 1J0971930C |

* Informations non contractuelles données à titre indicatif