1 Allée des Bouleaux -F-95110 SANNOIS
+33 (0)1 39 98 55 00
info@restagraf.com

VIS À MÉTAUX TÊTE H CL8.8 ZN BLANC M14-2.00 X 80 mm DIN 933



Code article	Nb de références	Nb de pièces	Conditionnement
7645	1	4	SACHET
799	1	7	SACHET

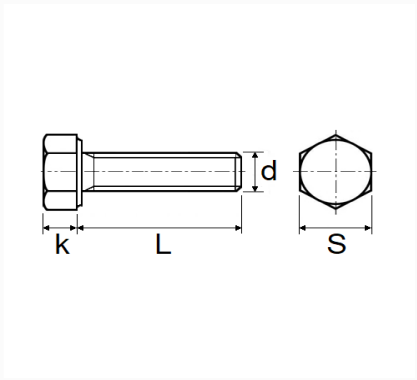

Informations techniques	
s	22 mm
k	9 mm
L	80 mm
d	M14 x 2.00

Matières
ACIER CLASSE 8.8