1 Allée des Bouleaux -F-95110 SANNOIS
+33 (0)1 39 98 55 00
info@restagraf.com

RONDELLE GROWER Ø 5 mm NFE 25-515

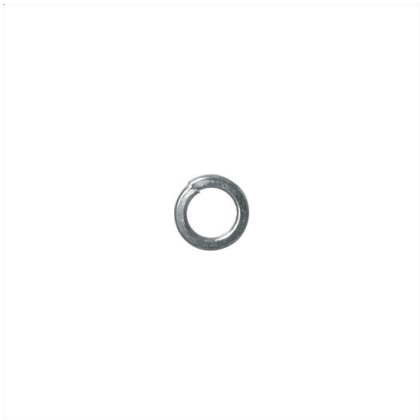

Code article	Nb de références	Nb de pièces	Conditionnement
570	1	65	SACHET

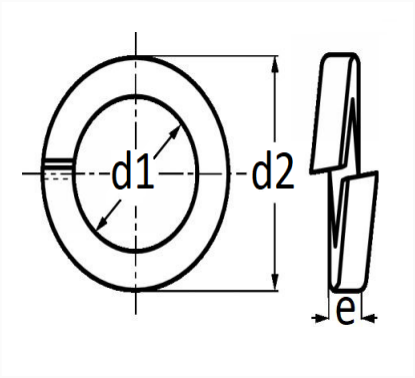

Informations techniques	
d1	5.5 mm
d2	8.3 mm
e	1.5 mm

Matières
ACIER

Correspondances constructeurs*			
CITROËN - PEUGEOT	695022	RENAULT	7703055005

* Informations non contractuelles données à titre indicatif