1 Allée des Bouleaux -F-95110 SANNOIS
+33 (0)1 39 98 55 00
info@restagraf.com

RONDELLE GROWER Ø 4 mm NFE 25-515

Code article	Nb de références	Nb de pièces	Conditionnement
569	1	65	SACHET

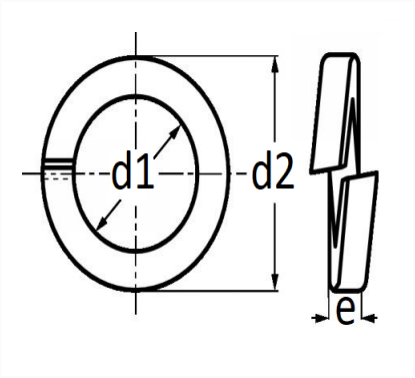

Informations techniques	
d1	4.5 mm
d2	7.3 mm
e	1 mm

Matières
ACIER

Correspondances constructeurs*			
CITROËN - PEUGEOT	695021	RENAULT	5003055001

* Informations non contractuelles données à titre indicatif