1 Allée des Bouleaux -F-95110 SANNOIS
+33 (0)1 39 98 55 00
info@restagraf.com

# VIS À MÉTAUX TÊTE H CL8.8 ZN BLANC M8-1.25 X 60 mm DIN 933

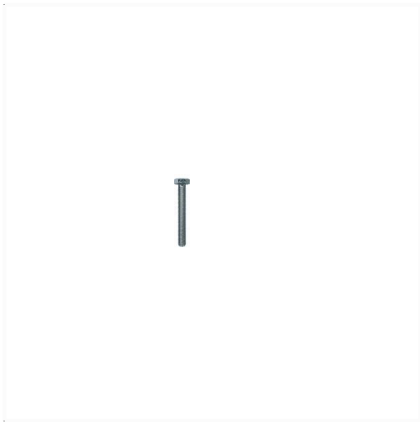

| Code article | Nb de références | Nb de pièces | Conditionnement |
|---|---|---|---|
| 7631 | 1 | 6 | SACHET |
| 821 | 1 | 31 | SACHET |
| 40127 | 1 | 100 | BOÎTE PL |

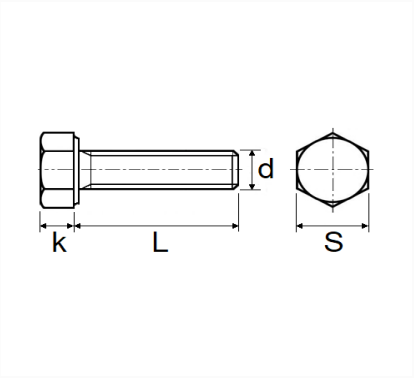


| Informations techniques | |
|---|---|
| s | 13 mm |
| k | 5.5 mm |
| L | 60 mm |
| d | M8 x 1.25 |
| | |
| | |
| | |
| | |
| | |
| | |

| Matières |
|---|
| ACIER CLASSE 8.8 |

| Correspondances constructeurs* | | | |
|---|---|---|---|
| CITROËN | 96995838 | CITROËN - PEUGEOT | 692120 |
| | | | |

| Correspondances constructeurs* | | | |
|---|---|---|---|
| CITROËN - PEUGEOT | 692135 | RENAULT | 7703001170 |

* Informations non contractuelles données à titre indicatif