1 Allée des Bouleaux -F-95110 SANNOIS
+33 (0)1 39 98 55 00
info@restagraf.com

RONDELLE ÉVENTAIL AZ Ø 16 X 26 mm NFE 27-624 DENTURE EXTERNE

Code article	Nb de références	Nb de pièces	Conditionnement
568	1	25	SACHET

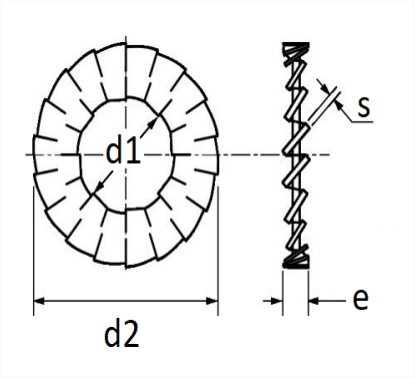

Informations techniques	
d1	16.3 mm
d2	26 mm
e	3.3 mm
s	1.2 mm