1 Allée des Bouleaux -F-95110 SANNOIS
+33 (0)1 39 98 55 00
info@restagraf.com

RONDELLE ÉVENTAIL AZ Ø 14 X 24 mm NFE 27-624 DENTURE EXTERNE

Code article	Nb de références	Nb de pièces	Conditionnement
567	1	35	SACHET

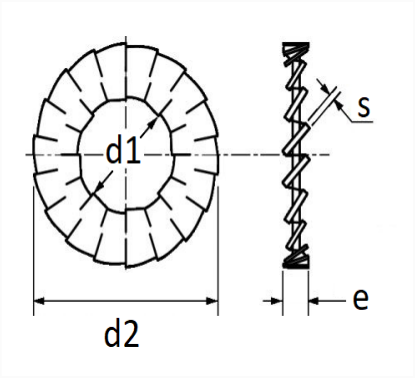

Informations techniques	
d1	14.3 mm
d2	24 mm
e	2.65 mm
s	1.1 mm