1 Allée des Bouleaux -F-95110 SANNOIS
+33 (0)1 39 98 55 00
info@restagraf.com

COLLIER À VIS TANGENTE MINUSCULE Ø 8 → 10 mm L = 9 mm



Code article	Nb de références	Nb de pièces	Conditionnement
7509	1	15	SACHET

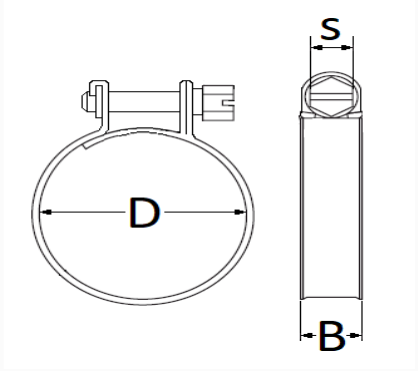

Informations techniques	
D	8 → 10 mm
B	9 mm
s	7 mm

Matières
ACIER