1 Allée des Bouleaux -F-95110 SANNOIS
+33 (0)1 39 98 55 00
info@restagraf.com

JOINT DE BOUCHON DE VIDANGE Ø 24 X 32 X 2,5 mm CUIVRE ROND



Code article	Nb de références	Nb de pièces	Conditionnement
7394	1	10	SACHET
40864	1	100	BOÎTE
227394	1	4	BLISTER

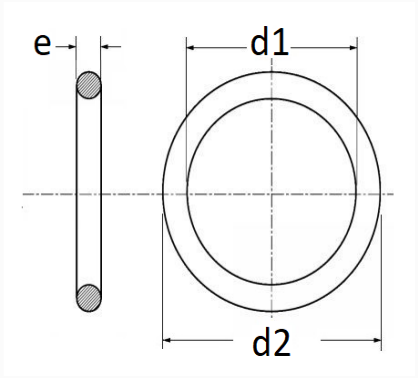

Informations techniques	
d1	24 mm
d2	32 mm
e	2.5 mm

Matières
CUIVRE

Correspondances constructeurs*			
ALTERNATIVE À AUDI	N0138503	ALTERNATIVE À AUDI	N0138504

Correspondances constructeurs*			
ALTERNATIVE À VOLKSWAGEN	N0138503	ALTERNATIVE À VOLKSWAGEN	N0138504

* Informations non contractuelles données à titre indicatif