1 Allée des Bouleaux -F-95110 SANNOIS
+33 (0)1 39 98 55 00
info@restagraf.com

JOINT DE BOUCHON DE VIDANGE Ø 14 X 20 X 1,5 mm CUIVRE PLAT



Code article	Nb de références	Nb de pièces	Conditionnement
7366	1	10	SACHET
40865	1	100	BOÎTE
227366	1	3	BLISTER

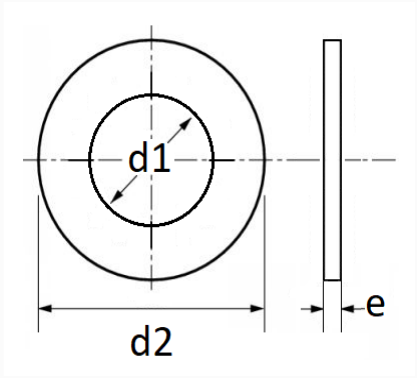

Informations techniques	
d1	14 mm
d2	20 mm
e	1.5 mm

Matières
CUIVRE

Correspondances constructeurs*			
ALTERNATIVE À MERCEDES	N007603014102	CHEVROLET - DAEWOO	11023589

Correspondances constructeurs*			
CHRYSLER - JEEP	5073946AA	FORD Finis	1005306
FORD N° Technique	95VW6734AA	HONDA	90413PLZD00
HYUNDAI	K995621400	KIA	K995621400
MAZDA	9ZLYU14140	MERCEDES-BENZ	A0189979145
MERCEDES-BENZ	N007603014106	MITSUBISHI	MN960041
OPEL (GM) N° Catalogue	2091046	OPEL (GM) N° Catalogue	4803630
OPEL (GM) N° de Pièce	11023582	OPEL (GM) N° de Pièce	11023589
OPEL (GM) N° de Pièce	94525114	SAAB	4345716
SAAB	7522709	VOLKSWAGEN	N0138492

* Informations non contractuelles données à titre indicatif