1 Allée des Bouleaux -F-95110 SANNOIS
+33 (0)1 39 98 55 00
info@restagraf.com

FLEXIBLE CAOUTCHOUC M10-1.00 L =30 CM POUR POMPE À GRAISSE

Code article	Nb de références	Nb de pièces	Conditionnement
7363	1	1	SACHET

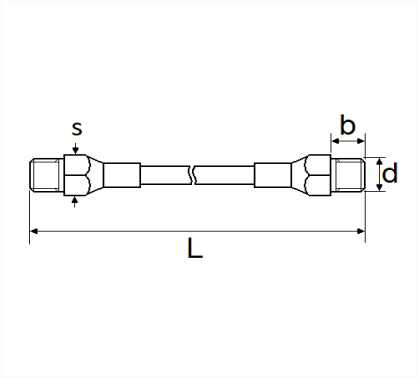

Informations techniques	
L	315 mm
s	14 mm
d	M10 x 1.00
b	6.5 mm