1 Allée des Bouleaux -F-95110 SANNOIS
+33 (0)1 39 98 55 00
info@restagraf.com

JOINT DE BOUCHON DE VIDANGE Ø 12 X 18 X 3 mm TORIQUE CAOUTCHOUC

Code article	Nb de références	Nb de pièces	Conditionnement
7341	1	10	SACHET
227341	1	3	BLISTER

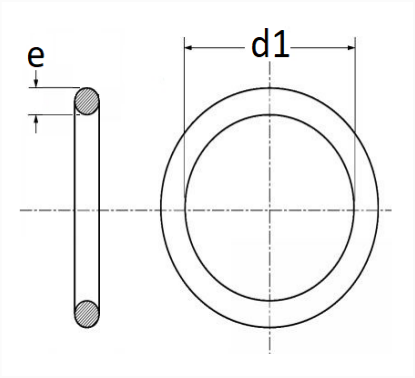

Informations techniques	
d1	12 mm
e	3 mm

Matières
CAOUTCHOUC FLUOROCARBONE BASE