1 Allée des Bouleaux -F-95110 SANNOIS
+33 (0)1 39 98 55 00
info@restagraf.com

SEGMENT D'ARRÊT Ø 42 X 1,75 mm DIN 472 INTÉRIEUR

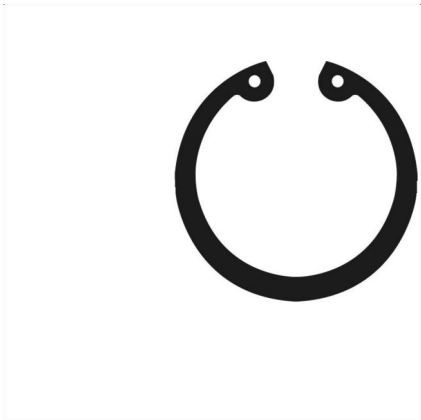

Code article	Nb de références	Nb de pièces	Conditionnement
7338	1	5	SACHET

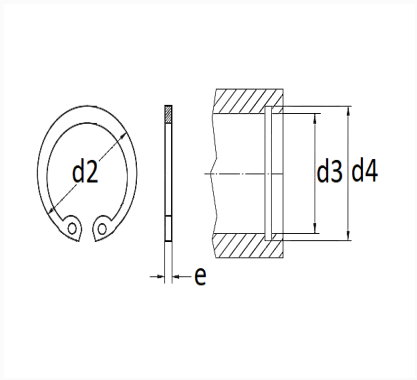

Informations techniques	
d3	42 mm
d2	45.5 → 46.2 mm
d4	44.5 mm
e	1.75 mm

Matières
ACIER XC75