1 Allée des Bouleaux -F-95110 SANNOIS
+33 (0)1 39 98 55 00
info@restagraf.com

SEGMENT D'ARRÊT Ø 35 X 1,5 mm DIN 472 INTÉRIEUR

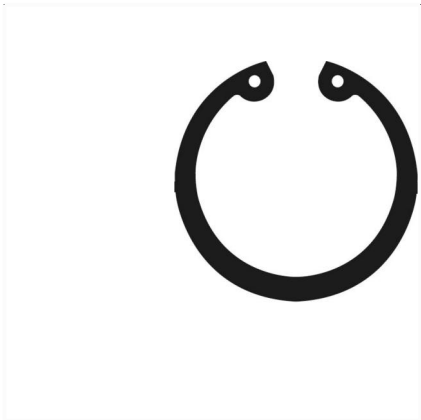

Code article	Nb de références	Nb de pièces	Conditionnement
7334	1	10	SACHET

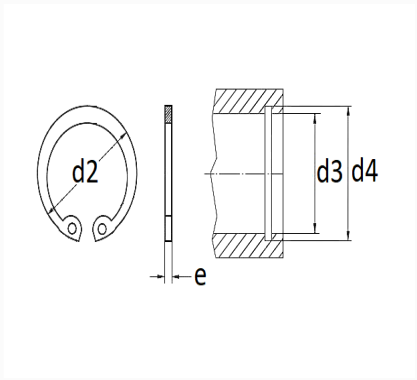

Informations techniques	
d3	35 mm
d2	37.8 mm
d4	37 mm
e	1.5 mm

Matières
ACIER XC75