1 Allée des Bouleaux -F-95110 SANNOIS
+33 (0)1 39 98 55 00
info@restagraf.com

SEGMENT D'ARRÊT Ø 30 X 1,2 mm DIN 472 INTÉRIEUR

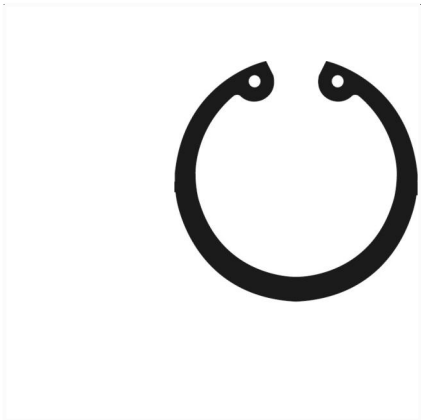

Code article	Nb de références	Nb de pièces	Conditionnement
7332	1	15	SACHET

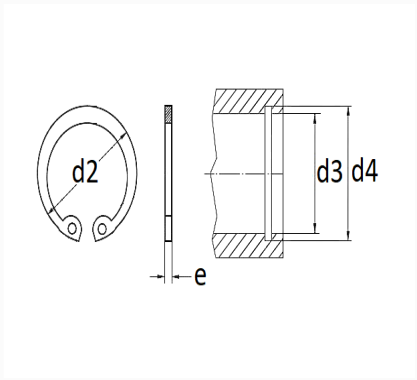

Informations techniques	
d3	30 mm
d2	32.1 mm
d4	31.4 mm
e	1.2 mm

Matières
ACIER XC75