1 Allée des Bouleaux -F-95110 SANNOIS
+33 (0)1 39 98 55 00
info@restagraf.com

SEGMENT D'ARRÊT Ø 24 X 1,2 mm DIN 472 INTÉRIEUR

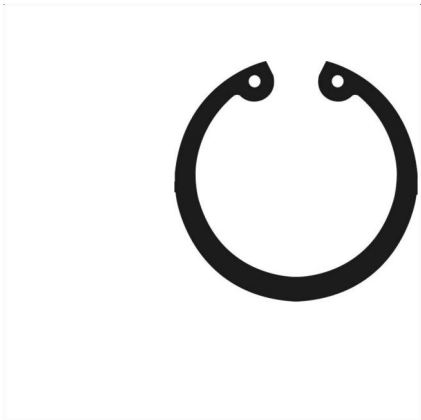

Code article	Nb de références	Nb de pièces	Conditionnement
7327	1	20	SACHET

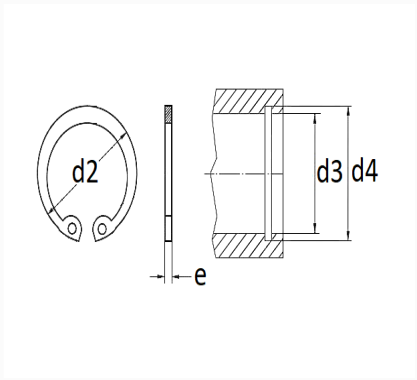

Informations techniques	
d3	24 mm
d2	25.9 mm
d4	25.2 mm
e	1.2 mm

Matières
ACIER XC75