1 Allée des Bouleaux -F-95110 SANNOIS
+33 (0)1 39 98 55 00
info@restagraf.com

ÉCROU HEXAGONAL INOX A4 M12-1.75 DIN 934

Code article	Nb de références	Nb de pièces	Conditionnement
7256	1	20	SACHET

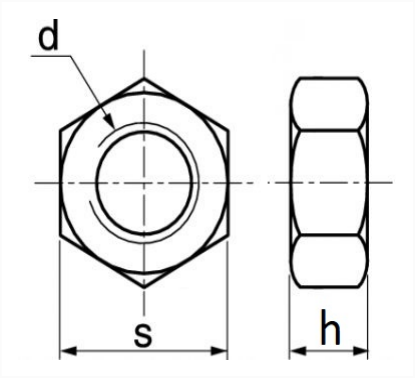

Informations techniques	
s	19 mm
h	10 mm
d	M12 x 1.75

Matières
INOX A4