1 Allée des Bouleaux -F-95110 SANNOIS
+33 (0)1 39 98 55 00
info@restagraf.com

ÉCROU HEXAGONAL INOX A4 M10-1.50 DIN 934



Code article	Nb de références	Nb de pièces	Conditionnement
7255	1	20	SACHET

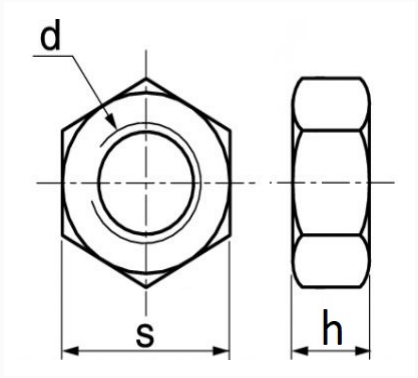

Informations techniques	
s	17 mm
h	8 mm
d	M10 x 1.50

Matières
INOX A4