1 Allée des Bouleaux -F-95110 SANNOIS
+33 (0)1 39 98 55 00
info@restagraf.com

ÉCROU HEXAGONAL INOX A4 M8-1.25 DIN 934

Code article	Nb de références	Nb de pièces	Conditionnement
7254	1	20	SACHET

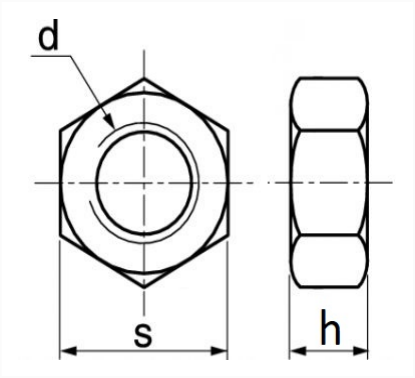

Informations techniques	
s	13 mm
h	6.5 mm
d	M8 x 1.25

Matières
INOX A4