1 Allée des Bouleaux -F-95110 SANNOIS
+33 (0)1 39 98 55 00
info@restagraf.com

ÉCROU HEXAGONAL INOX A4 M4-0.70 DIN 934

Code article	Nb de références	Nb de pièces	Conditionnement
7251	1	100	SACHET

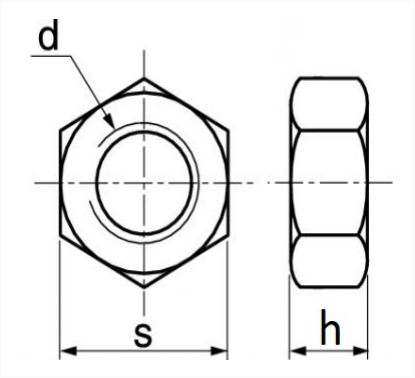

Informations techniques	
s	7 mm
h	3.2 mm
d	M4 x 0.70

Matières
INOX A4