1 Allée des Bouleaux -F-95110 SANNOIS
+33 (0)1 39 98 55 00
info@restagraf.com

ÉCROU À MATER M20-1.50 POUR ROULEMENT DE MOYEU ET CARDAN

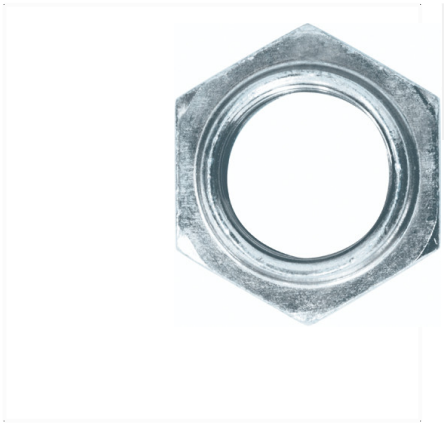

Code article	Nb de références	Nb de pièces	Conditionnement
7245	1	2	SACHET

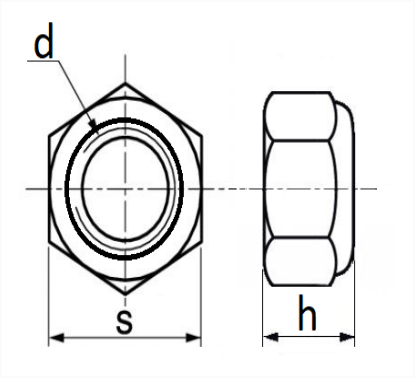

Informations techniques	
s	30 mm
h	18.3 mm
d	M20 x 1.50

Matières
ACIER CLASSE 8

Correspondances constructeurs*	
CITROËN - PEUGEOT	329714

* Informations non contractuelles données à titre indicatif