1 Allée des Bouleaux -F-95110 SANNOIS
+33 (0)1 39 98 55 00
info@restagraf.com

# AGRAFE DE MOULURE Ø 8,2 mm BECQUET

| Code article | Nb de références | Nb de pièces | Conditionnement |
|---|---|---|---|
| 12877 | 1 | 8 | SACHET |

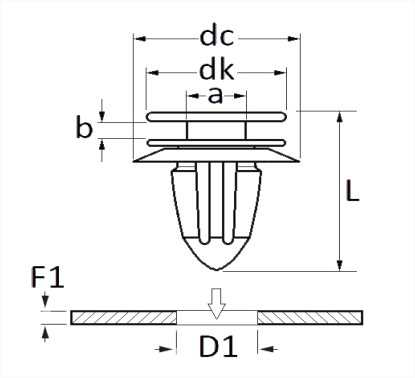


| Informations techniques | |
|---|---|
| dk | 12.5 mm |
| dc | 18 mm |
| b | 2.2 mm |
| a | 6 mm |
| L | 20.2 mm |
| D1 | 8.2 mm |
| F1 | 1.5 → 3 mm |
| | |
| | |
| | |

| Matières |
|---|
| POLYACETAL COPOLYMERE |